2014 > G 1.8 MPI > 示意图 **>** 车身电气系统 **>** 诊断连接分布 **>** 示意图

诊断连接分布(1) SD200-1

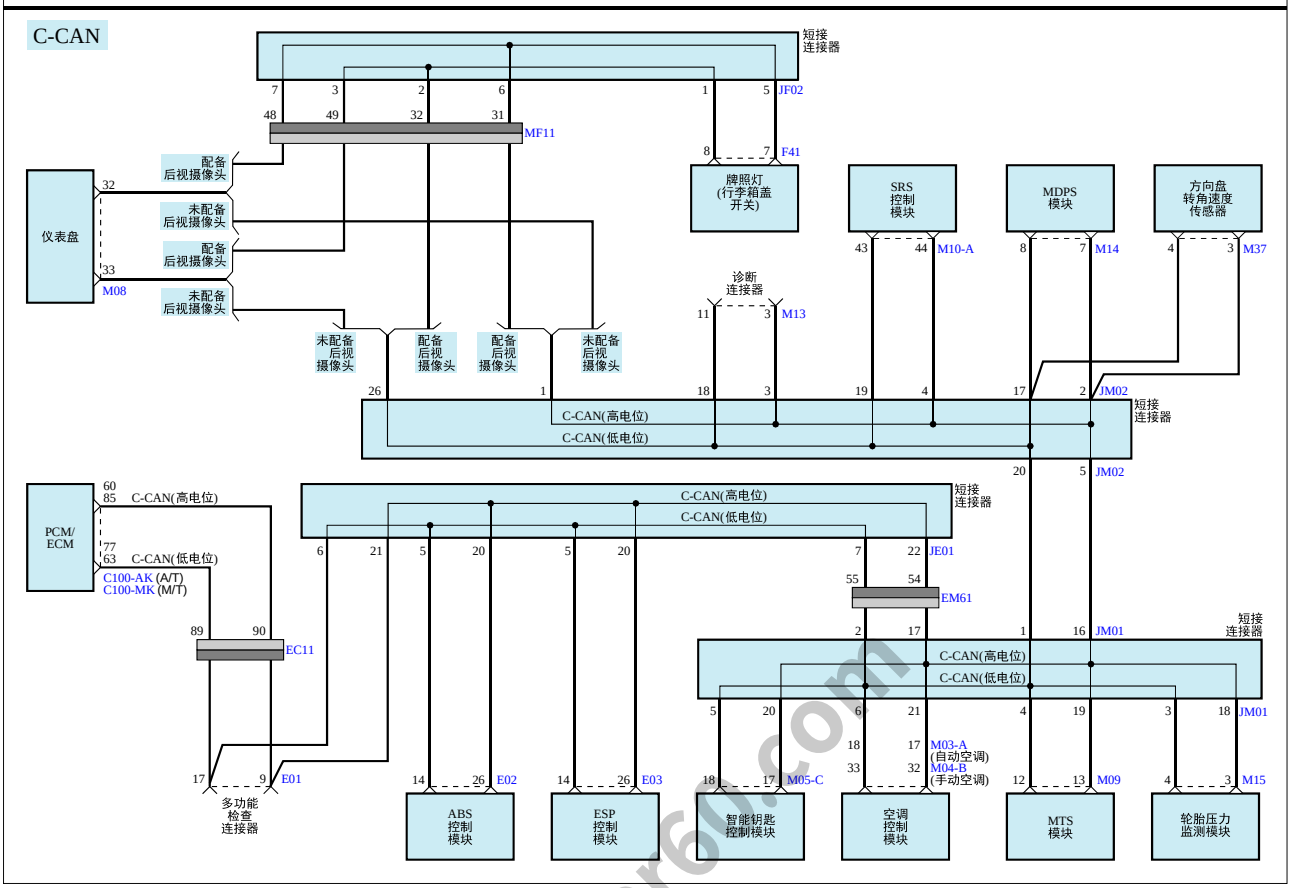

www.car60.com